P

PHEV

Plug-in Hybrid Electric Vehicle

Με απλά λόγια ένα υβριδικό αυτοκίνητο που έχει τη δυνατότητα να επαναφορτίζει τις μπαταρίες του με ηλεκτρική ενέργεια από εξωτερική πηγή (και όχι μόνο με τη μέθοδο ανάκτησης ενέργειας).

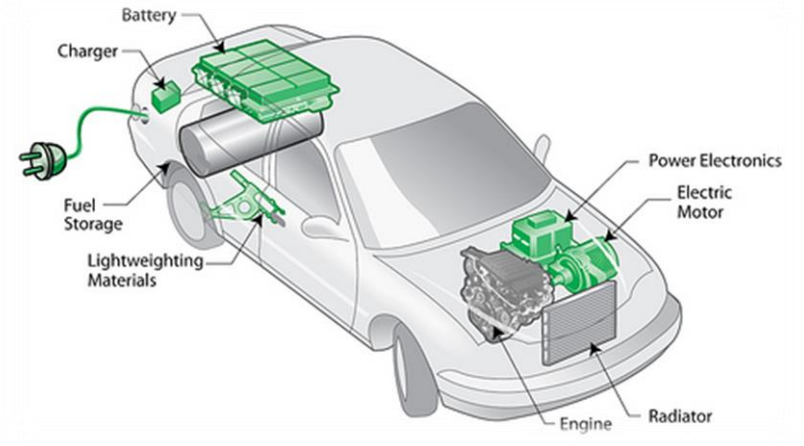

PDCC

Porsche Dynamic Chassis Control

Πρόκειται για ηλεκτρονικά ελεγχόμενο σύστημα που μεταβάλλει τα χαρακτηριστικά του σασί σε μοντέλα της Porsche.

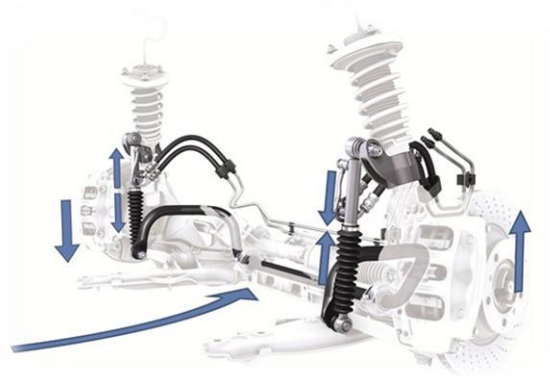

PZEV

Partial Zero Emission Vehicle

Οχήματα τα οποία πληρούν τις νόρμες προστασίας του περιβάλλοντος που επιβάλει η πολιτεία της Καλιφόρνιας.

PTT

Push To Talk (BMW)

Σύστημα ενεργοποίησης επιμέρους λειτουργιών του οχήματος μέσω ηχητικών εντολών.

PTS

ParkTronic System (Mercedes-Benz)

Σύστημα υποβοήθησης του οδηγού κατά το παρκάρισμα.

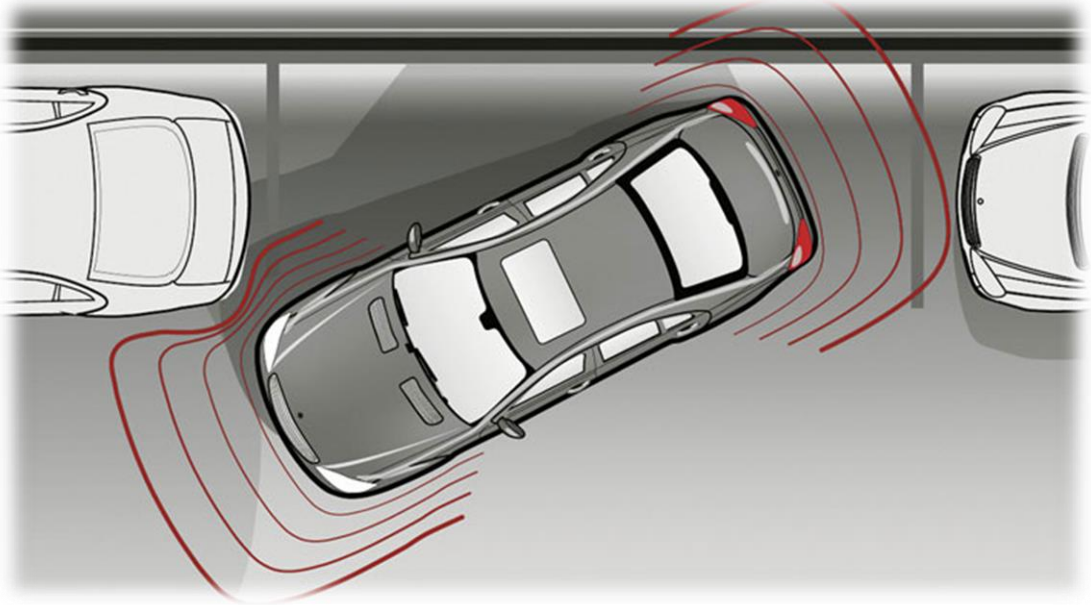

PSM

Porsche Stability Management

Σύστημα ελέγχου της σταθερότητας του οχήματος όπως το ονομάζει η Porsche.

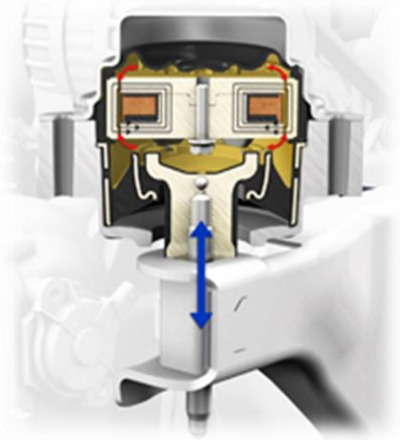

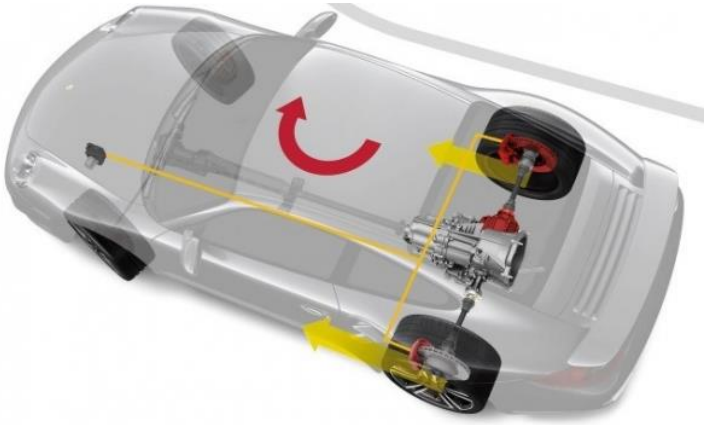

PRO-ACTIVE

Ηλεκτρονικό πρόγραμμα διαχείρισης και αλλαγής των σχέσεων σε ένα αυτόματο κιβώτιο που έχει εξελίξει η Renault και το οποίο προσαρμόσει το ρυθμό αλλαγής των ταχυτήτων ανάλογα με το στυλ οδήγησης.

PRE-SAFE

Σύστημα παθητικής ασφάλειας που έχει εξελίξει η Mercedes-Benz.

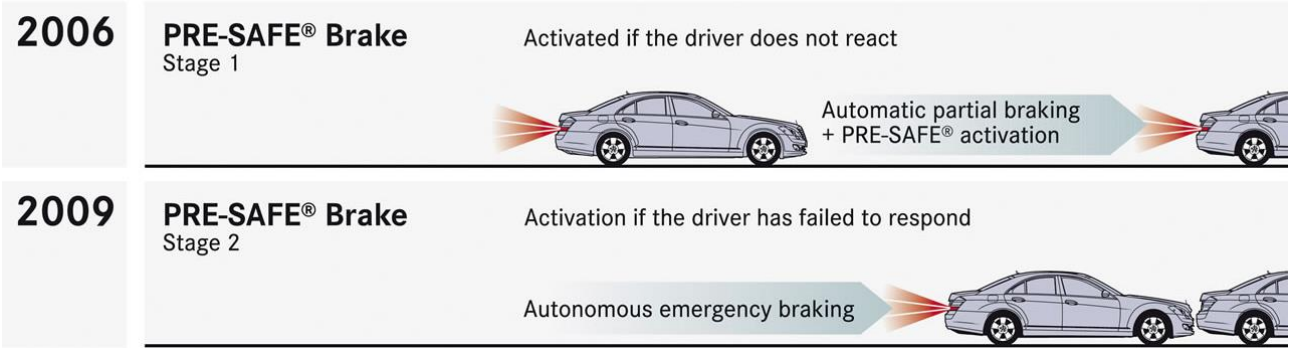

POSIP

Porsche Side Impact Protection

Ονομασία πλευρικών αερόσακων στα οχήματα της Porsche.

POI

Points Of Interest

Επιλογή του συστήματος πλοήγησης η οποία περιλαμβάνει πληροφορίες για σημεία διασκέδασης, τουρισμού κ.λπ.

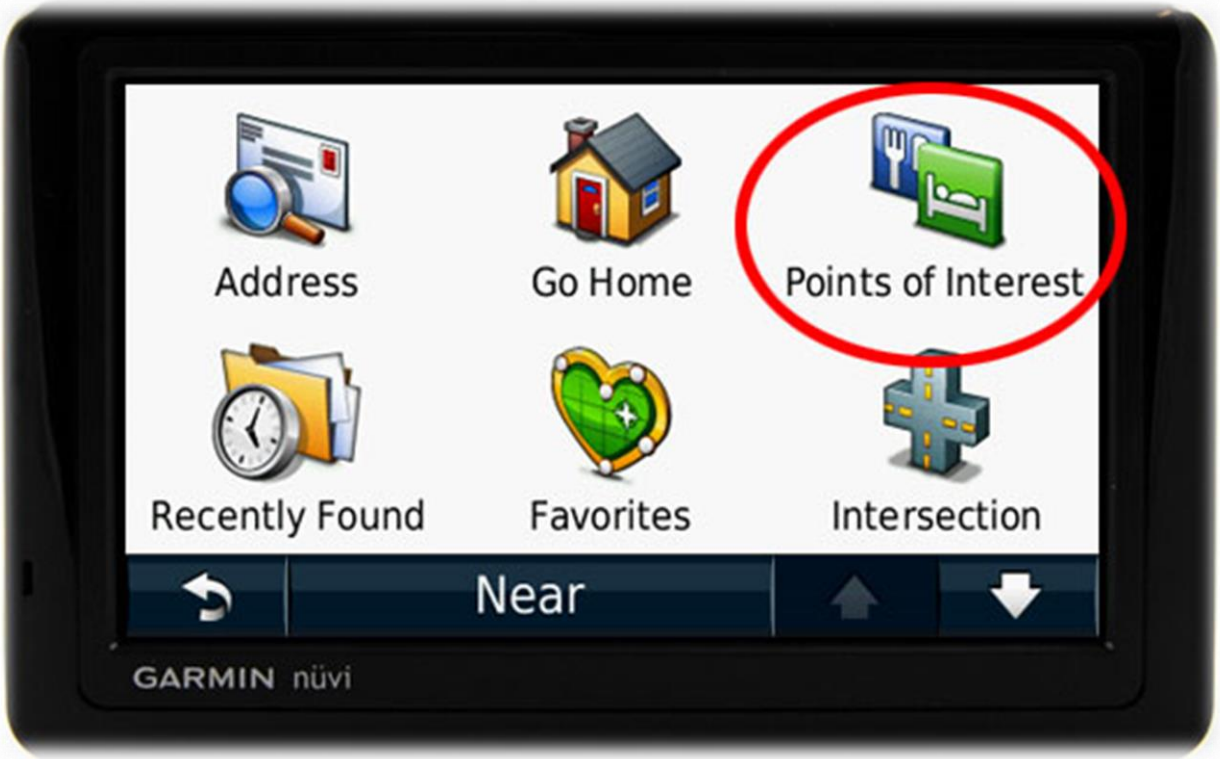

PPM

Parts Per Million

Μονάδα μέτρησης της περιεκτικότητας μιας ουσίας ή ενός στοιχείου της τάξης του εκατομμυριοστού.

PEMFC

Polymer Electrolyte Membrane Fuel Cell

Κυψέλη καυσίμου που διαθέτει μεμβράνη ανταλλαγής πρωτονίων για την παραγωγή ρεύματος.

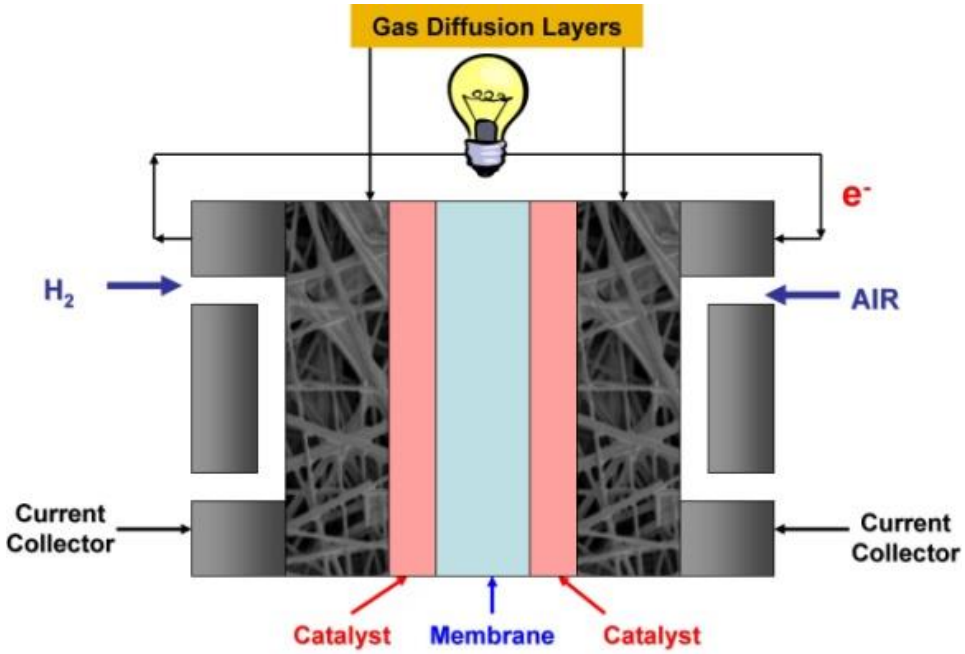

PDK

Porsche Doppler-Kupplungs getriebe

Σύστημα μετάδοσης με διπλό συμπλέκτη που έχει εξελίξει η Porsche.

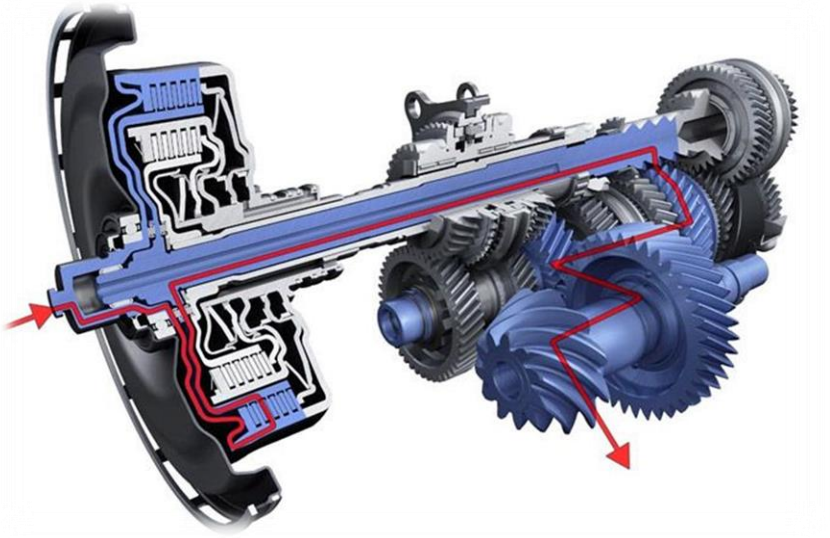

PDC

Park Distance Control

Σύστημα που βοηθά τον οδηγό στο παρκάρισμα ενημερώνοντάς τον για την απόσταση από τα οχήματα εμπρός και πίσω.

PCCC

Porsche Ceramic Composite Clutch (Porsche)

Πολύδισκος συμπλέκτης που αποτελείται από ανθρακόνημα, κεραμικό υλικό και καρβίδιο του πυριτίου. Χαρακτηρίζεται για τις σχετικά μικρές διαστάσεις του (169 mm) και την αντοχή του.

PCCB

Porsche Ceramic Composite Brake (Porsche)

Δίσκοι φρένων που αποτελούνται από ίνες άνθρακα και κεραμικό υλικό.

PPC

Personal Car Communication (Volvo)

Σύστημα τηλεχειρισμού και αντικλεπτικού που έχει εξελίξει η Volvo.

PAX

Σύστημα που έχει εξελίξει η Michelin και το οποίο επιτρέπει στο όχημα να κινείται ακόμα και εάν κλατάρει το ελαστικό.

PATS

Passive Anti-Theft System (Ford)

Αντικλεπτικό σύστημα που έχει εξελίξει η Ford.

PASM

Porsche Active Suspension Management

Ηλεκτρονικά ελεγχόμενο σύστημα δυναμικού ελέγχου της ανάρτησης. Πρωτοεφαρμόστηκε στην Cayenne πρώτης «γενιάς» και ρυθμίζει την σκληρότητα και το ύψος του οχήματος από το έδαφος.

PASE

Passive Start and Entry System (Siemens VDO)

Σύστημα το οποίο επιτρέπει να κλειδώνουν και να ξεκλειδώνουν οι πόρτες του οχήματος και να εκκινεί ο κινητήρας χωρίς να χρησιμοποιείται το κλειδί ή το τηλεχειριστήριο.